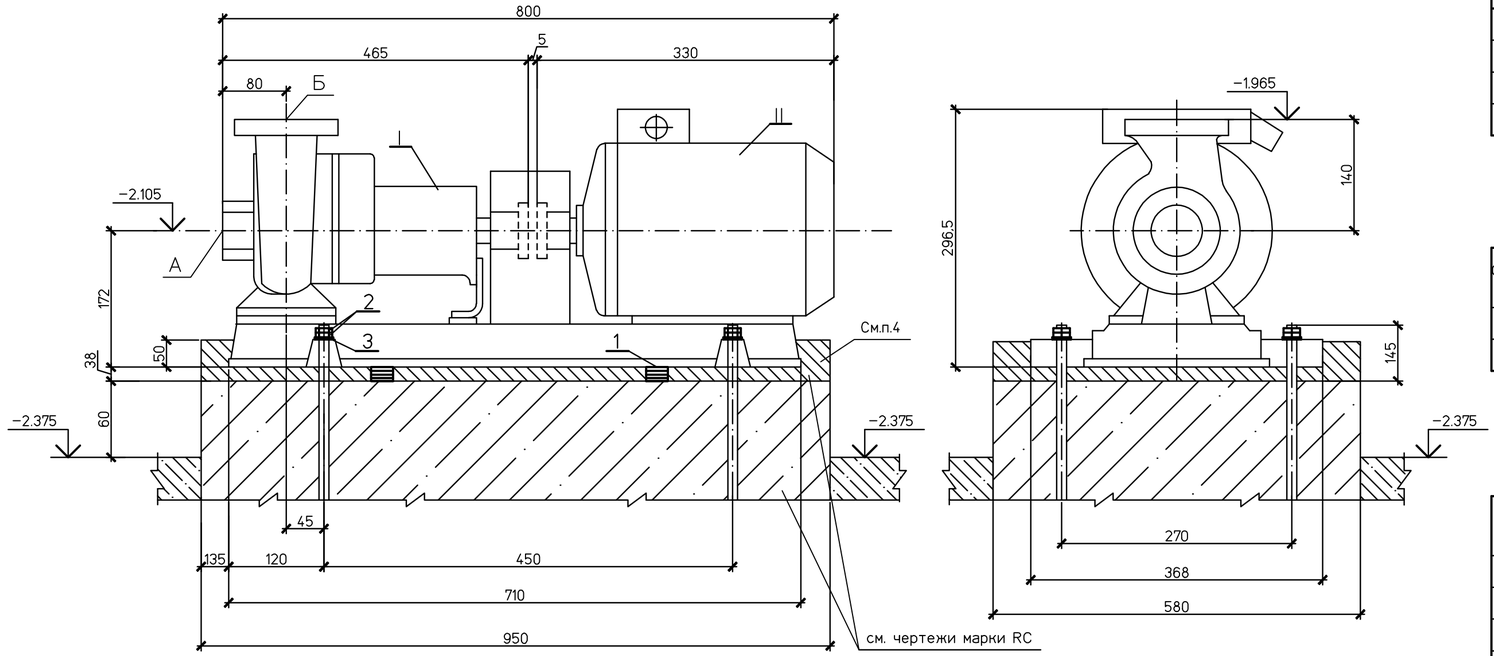

План фундамента

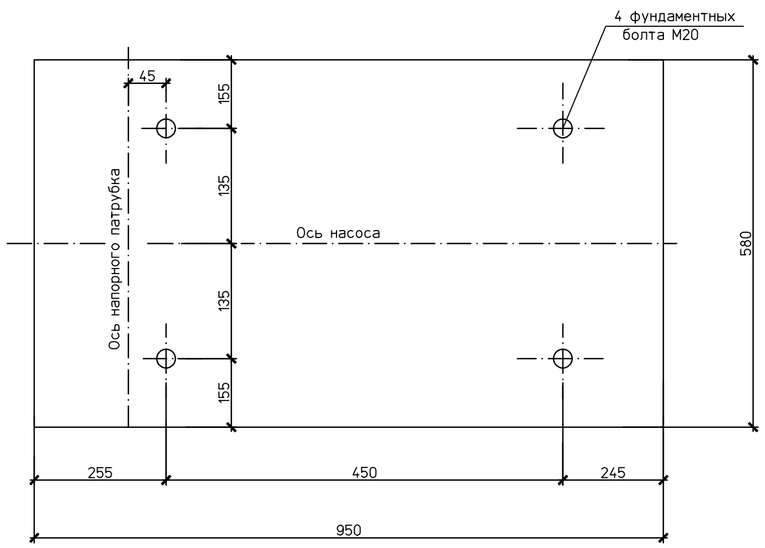

Всасывающий патрубок "А" (1:5)

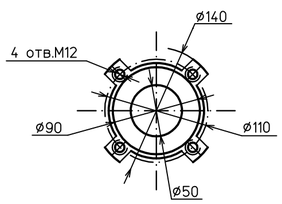

Напорный патрубок "Б" (1:5)

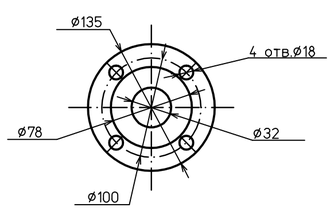

Спецификация деталей

Поз.	Обозначение	Наименование	Кол.	Материал	Масса, кг ед.	Масса, кг общ.	Примечание
1	ГОСТ 19903–74	Пакет металлических подкладок	4	Ст3сп ГОСТ 14637–89	1,0	4,0	
2	ГОСТ 5915–70	Гайка М20.5	8	20 ГОСТ 1759.0–87	0,071	0,568	
3	ГОСТ 11371–78	Шайба 20	4	20 ГОСТ 18123–82	0,017	0,068	

Итого: 4,64 кг

Экспликация штуцеров

Обозначение	Наименование	Кол.	Ду	Ру, МПа	Примечание
А	Всасывающий патрубок	1	50	0,6	
Б	Напорный патрубок	1	32	1,0	

Перечень нагрузок

Поз.	Наименование	Обозначение	Номин. нагрузка, кгс	Коэф. перегрузки	Расчетн. нагрузка, кгс	Примечание
I	Насос К50–32–125	P_1	32,0	1,2	38,4	
		$P_1^д$	2,56	4,0	10,24	
II	Электродвигатель АИР90L2	P_2	15,0	1,2	18,0	
		$P_2^д$	1,2	4,0	4,8	

Техническая характеристика

1 Насоса

Тип	К50–32–125
Производительность	12,5 м³/ч
Напор	20 м в.ст.
Частота вращения	2900 об/мин
Масса	32,0 кг

2 Электродвигателя

Тип	АИР80В2
Мощность	2,2 кВт
Частота вращения	2900 об/мин
Напряжение	220/380 В
Масса	15 кг

Масса электронасосного агрегата 85 кг

1 Общие указания и план расположения оборудования см. лист 1.
2 Чертеж выполнен на основании каталога насосного оборудования ЗАО "Катайский насосный завод".
3 Фундаментные болты М20 заказываются в чертежах марки RC.
4 Подливку выполнить после установки и выверки агрегата.

Согласовано

Взам. инв. №

Подпись и дата

Инв. № подл. 83798

Изм.	Кол.уч.	Лист	№док.	Подп.	Дата
Проверил	Волков			20.01.15	
Разработал	Михеев			20.01.15	

1350.12.38А–30UHJ–1900–TD

Объекты III очереди строительства ЗАО СГК (ТЭЦ)

Трубопроводы машзала БВД в осях 16–28 в рядах А–В и внутристанционные трубопроводы.

Установочный чертеж конденсатного насоса бака низких точек типа К50–32–125. (30LCM11AP001, 30LCM12AP001).

Стадия	Лист	Листов
Р	7	

ОТКРЫТОЕ АКЦИОНЕРНОЕ ОБЩЕСТВО ИНСТИТУТ ТЕПЛОЭЛЕКТРОПРОЕКТ НИЖНИЙ НОВГОРОД

Файл

Формат А2